CERTIFICADO DE GARANTIA

CERTIFICADO VÁLIDO EM TODO TERRITÓRIO NACIONAL

Os produtos FANI são garantidos por 10 anos a partir da data de aquisição comprovada mediante a apresentação da nota fiscal de compra.

A presente garantia não será aplicada nas situações:

- Danos causados ao produto em consequência de quedas, colisões, manuseio inadequado, instalação incorreta e não cumprimento das especificações técnicas;
- Aplicação e adaptações de peças não originais e inadequadas, sem autorização prévia do fabricante.
- Objetos que obstruam e prejudiquem a vazão de água ou que impossibilitem seu funcionamento.
- Produtos instalados onde a água é considerada não potável e apresente impurezas e substâncias desconhecidas, que ocasionem o mau funcionamento.
- Deterioração por desgaste natural (uso cotidiano), como vedantes, guarnições, cunhas, mecanismo de vedação, etc.
- Danos causados ao acabamento por limpeza inadequada (produtos químicos, solventes, abrasivos como saponáceo, palha de aço e esponja dupla face).
- Produtos instalados para uso público, terão o período de garantia reduzido em 50%.

A FÊNIX reserva-se o direito de alterar os produtos, informações e ilustrações deste manual.

INSTALAÇÃO

⚠ Antes de iniciar a instalação, analise as dimensões do produto, leia com atenção o certificado de garantia e todas as instruções do manual.

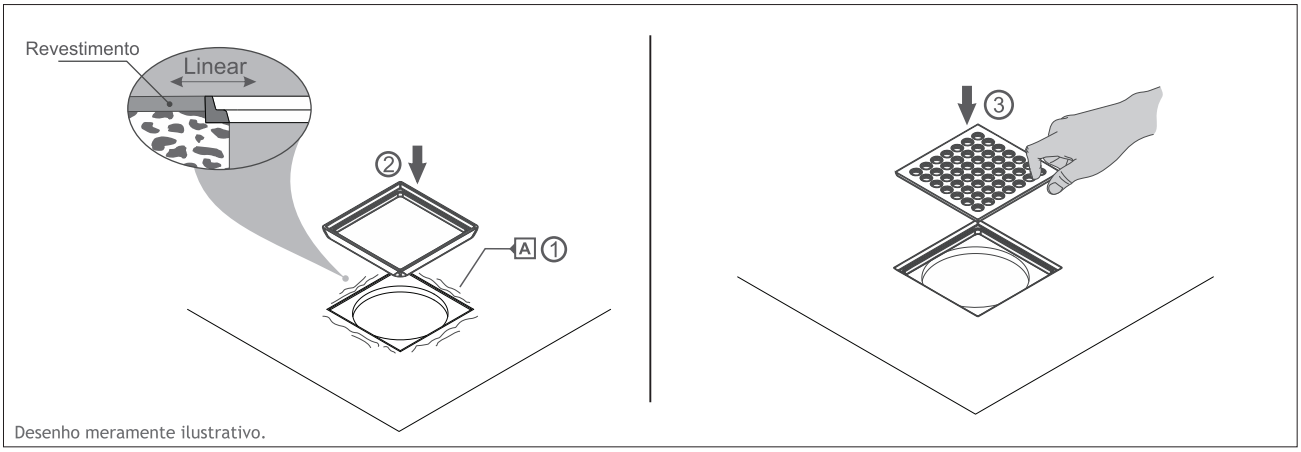

Desenho meramente ilustrativo.

APLICAÇÃO DO PRODUTO: Coletar águas servidas dos despejos no piso.

UTILIZAÇÃO: Caixa de esgoto.

QUAIS FERRAMENTAS USAR NA INSTALAÇÃO?

Colher de pedreiro.

MANUTENÇÃO E CONSERVAÇÃO:

- Não use ferramentas no acabamento superficial, para evitar riscos.
- Limpe periodicamente o produto somente com um pano macio, água e sabão neutro.
- Não utilize produtos abrasivos ou químicos.

TEMPERATURA DE TRABALHO MÁXIMA: 70ºC

COMPOSIÇÃO BÁSICA: Liga de cobre (latão).

CONTÉM NA EMBALAGEM: 1 Grelha e 1 Caixilho.

Produto não perecível. Prazo de validade indeterminado.

A empresa Fênix é participante do Programa Setorial da Qualidade de Metais Sanitários.

Os produtos da Fênix atendem as exigências de normas da Associação Brasileira de Normas Técnicas - ABNT.

FÊNIX INDÚSTRIA METALÚRGICA LTDA.
CNPJ: 38.244.743/0001-80
Rua Desembargador Amaral Vieira, 12
Vila Nova Carrão - São Paulo - SP | Brasil
CEP: 03908-040
INDÚSTRIA BRASILEIRA

SAC (11) 3595-1100
sac@fani.com.br
WWW.FANI.COM.BR

CONHEÇA NOSSAS REDES SOCIAIS

BL_031 |GRELHA 1918 / 1919 | FEV 2021